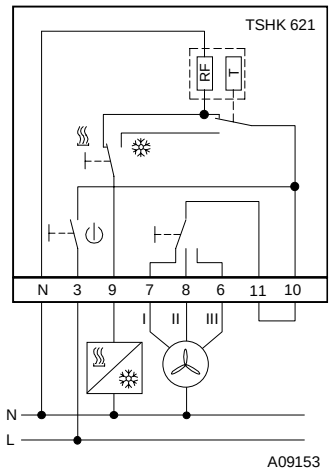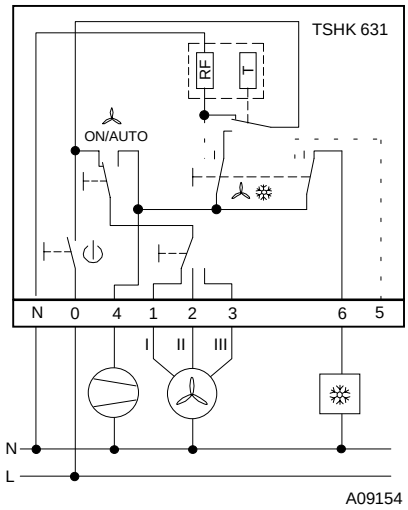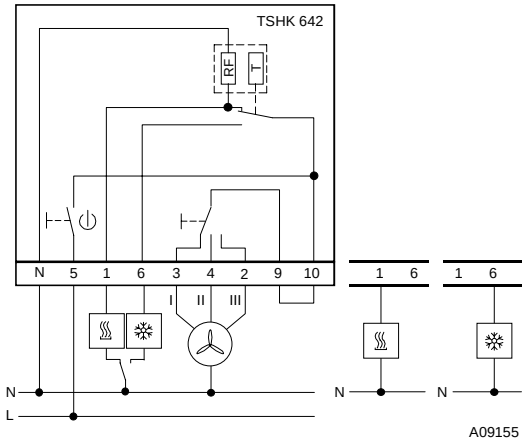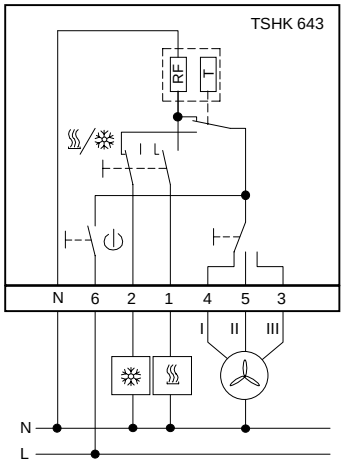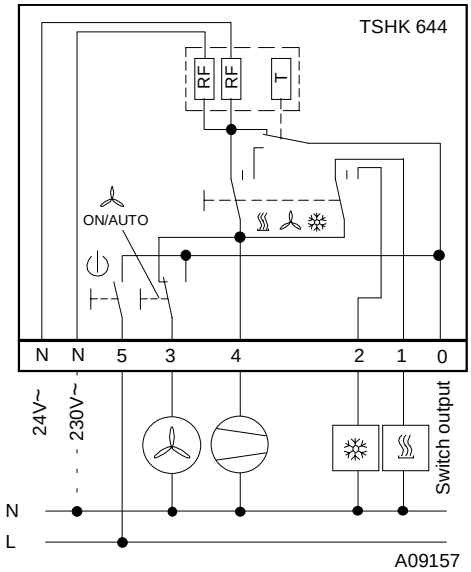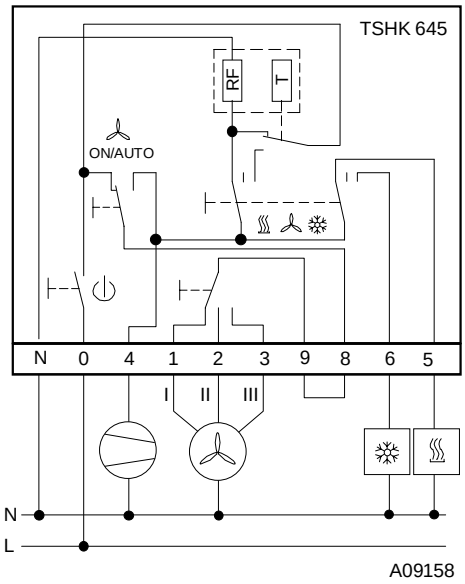Электрическая схема